RMW – Montageanleitung

RMW – Mounting Manual

Modell: RP-R-HA90MOMA

Model: RP-R-HA90MOMA

Art.Code: RP-R-

Prod. Zeitraum: ab 2008

Prod. Range: from 2008

HA90

Hilfsarm Montagehilfe

(Gearpump)

NUR FÜR INTERNE SCHULUNGSZWECKE
FÜR ZERTIFIZIERTE RP-TOOLS TECHNIKER
ONLY FOR INTERNAL TRAINING FOR
CERTIFIED RP-TOOLS TECHNICIANS

RP-TOOLS® Werkstatt-Technik
www.rp-tools.com
rpats@rcptgroup.com

RP-TOOLS® behält sich das Recht vor, den Inhalt dieser internen Schulungsanleitung zu ändern oder zu verbessern.
RP-TOOLS® reserves the right to change or improve the content of this internal training manual.
© RP Handels und Service GmbH. Alle Rechte Vorbehalten. All rights reserved.

(DE) VORWORT

Dieses Handbuch und alle Angaben sowie Vorgangsweisen sind Eigentum von RP Handels und Service GmbH und befinden sich zum Zeitpunkt der Herausgabe auf dem aktuellsten Informationsstand. Es wurde nach bestem Wissen und Gewissen, jedoch unter Ausschluss jeglicher Haftung erstellt.

Alle Rechte, technischen Änderungen und Irrtümer vorbehalten.
Nachdruck, Übersetzung oder Vervielfältigung, auch auszugsweise, nur mit schriftlicher Genehmigung durch RP Handels und Service GmbH.
RP Handels und Service GmbH behält sich das Recht Änderungen von Spezifikationen, Preisen, Design, Ausführungen, Modelle oder Zubehör ohne weitere Bekanntgabe durchzuführen. Der Betrieb wird möglicherweise durch generelle Bedingungen wie Umgebungstemperatur oder Höhenlage beeinflusst.

(EN) PREFACE

This manual and all information and procedures are the property of RP Handels und Service GmbH and are at the time of publication to the latest information. It was created to the best of our knowledge and belief, but excluding any liability.

We reserve all rights including technical modification and possibility of errors.
Reprinting, translation or copies in whole or in part, authorized only after written permission by RP Handels und Service GmbH.
RP Handels und Service GmbH reserves the right at any time to discontinue or change specifications, prices, designs, features, models or equipment without incurring obligation.
General performance may vary depending on, among other things, general conditions, ambient temperature and altitude.

(DE) INHALTSVERZEICHNIS / (EN) TABLE OF CONTENTS x

(DE) VORWORT 2
(EN) PREFACE 2
(DE) INHALTSVERZEICHNIS / (EN) TABLE OF CONTENTS x 3
(DE) GEEIGNET FÜR FOLGENDE MODELLE: x 4
(EN) SUITABLE FOR FOLLOWING MODELS: 4
(DE) KAPITEL 1 – ALLGEMEINE INFORMATIONEN 5
(EN) CHAPTER 1 – GENERAL INFORMATION 6
(DE) 1.1 EINLEITUNG 7
(EN) 1.1 PREFACE 9
(DE) 1.1.1Produkthaftung 11
(DE) 1.1.1 product liability 11
(DE) 1.2 DEFINITIONEN 12
(EN) 1.2 DEFINITIONS 13
(DE) 1.3 WIEDERKEHRENDE SYMBOLE 14
(EN) 1.3 REPEATING SYMBOLS 14
(DE) 1.4 SCHUTZAUSRÜSTUNG (PSA) 15
(EN) 1.4 Personal protective equipment (PPE) 15
(DE) 1.5 ALLGEMEINE SICHERHEITSBESTIMMUNGEN 17
(EN) 1.5 GENERAL SAFETY INSTRUCTIONS 17
(DE) 1.6 SICHERHEITSHINWEISE FÜR DIE SICHERHEIT DES BEDIENERS 18
(EN) 1.6 CAUTIONS FOR THE SAFETY OF THE OPERATOR 20
(DE) 1.7 WARNHINWEISE 21
(EN) 1.7 WARNINGS 21
(DE) 1.8 VERSCHROTTUNG / ENTSORGUNG 22
(EN) 1.8 SCRAPPING / DISPOSAL 22
(DE) KAPITEL XXX – FUNDAMENT BODENBESCHAFFENHEIT x .**Fehler! Textmarke nicht definiert.**
XXX.1 OFFEN OFFEN OFFEN ..... **Fehler! Textmarke nicht definiert.**
(EN) CHAPTER XXX – FOUNDATION SOIL TEXTURE x .....**Fehler! Textmarke nicht definiert.**
(DE) KAPITEL XXX – WARTUNG UND PFLEGE ..... **Fehler! Textmarke nicht definiert.**
XXX.1 REGELN FÜR WARTUNG UND PFLEGE ..... **Fehler! Textmarke nicht definiert.**
(EN) CHAPTER XXX – MAINTENANCE AND CARE .... **Fehler! Textmarke nicht definiert.**
XXX.1 RULES FOR MAINTENANCE AND CARE ..... **Fehler! Textmarke nicht definiert.**

(DE) GEEIGNET FÜR FOLGENDE MODELLE:

(EN) SUITABLE FOR FOLLOWING MODELS:

(DE) **Variationsnummer:** (EN)**Variation number:**	(DE) **Artikelnummer:** (EN)**Item number:**	(DE) **Prod.-Zeitraum** (EN)**Prod. Date**
RP-R-U221	RP-R-U221APN-400V2S RP-R-U221APN-230V1S RP-R-U221PN-400V2S RP-R-U221PN-230V1S	00.10.2008
RP-R-U222	RP-R-U222APN-400V2S RP-R-U222APN-230V1S RP-R-U222PN-400V2S RP-R-U222-230V1S	00.07.2008
RP-R-U230	RP-R-U230APN-400V2S RP-R-U230APN-230V1S RP-R-U230PN-400V2S RP-R-U230PN-230V1S	27.08.2013

(DE) KAPITEL 1 – ALLGEMEINE INFORMATIONEN

Dieser Teil der Anleitung beschreibt die Sicherheitsanweisungen, um das Produkt fachmännisch einzusetzen und um Verletzungen des Bedieners oder Schäden an Gegenständen zu vermeiden.

RP-TOOLS ist nicht verantwortlich für mögliche Probleme, Schäden, Unfälle, usw. die durch die Nichtbefolgung der Anweisungen dieser Anleitung verursacht werden.
Nur die ausgebildeten Techniker der AUTORISIERTEN HÄNDELER oder der SERVICE CENTER, die durch den Hersteller AUTORISIERT wurden, ist es gestattet die folgenden Arbeiten auszuführen: Anheben, Transport, Aufbau, Installation, Anpassung, Kalibration, Einstellung, zusätzliche Wartung, Reparaturen, Überholungen oder Demontage des Produktes.

RP-TOOLS ist nicht verantwortlich für etwaige Schäden an Personen, Fahrzeugen oder Gegenständen, wenn die beschriebenen Arbeitsgänge durch nicht-autorisiertes Personal durchgeführt werden oder die Hebebühne unsachgemäß eingesetzt wird.

Jegliche Benutzung der Maschine durch Bediener, die mit den Anweisungen und Verfahren nicht vertraut sind, ist verboten.

HINWEIS	**Im Falle einer Fehlfunktion folgen Sie bitte den Anweisungen, die in den folgenden Kapiteln enthalten sind.**

(EN) CHAPTER 1 – GENERAL INFORMATION

This chapter contains warning instructions to operate the product properly and prevent injury to operators or objects.

RP-TOOLS is not liable for possible problems, damage, accidents, etc. resulting from failure to follow the instructions contained in this manual.

Only skilled technicians of AUTHORISED DEALERS or SERVICE CENTRES AUTHORISED by the manufacturer shall be allowed to carry out lifting, transport, assembling, installation, adjustment, calibration, settings, extraordinary maintenance, repairs, overhauling and dismantling of the products.

RP-TOOLS is not responsible for possible damage to people, vehicles or objects if said operations are carried out by unauthorized personnel or the product is improperly used.

Any use of the machine by operators who are unfamiliar with the instructions and procedures is prohibited.

NOTE	**In case of machine malfunction, follow the instructions contained in the following chapters.**

(DE) 1.1 EINLEITUNG

Bei dieser Anleitung handelt es sich um keine Bedienungs- Betriebs oder Serviceanleitung sondern um eine firmeninterne Schulungsanleitung zur Unterstützung bei Arbeiten am Produkt (kurz RMW). RMW = Reparatur, Montage, Wartung

Das vorliegende Handbuch richtet sich an technisch qualifiziertes Personal mit entsprechender Ausbildung, das über die wichtigen Informationen verfügt, die für die korrekte Bedienung des spezifischen Produkttyps erforderlich sind, um für die Anwendung typische Gefahren zu vermeiden.

Sollten Sie jedoch Zweifel oder Fragen hinsichtlich der durchzuführenden Arbeiten haben, dann setzen Sie sich bitte mit unserem Wartungsdienst in Verbindung.

Um eine lange, sichere und problemfreie Lebensdauer Ihres RP-TOOLS Produktes zu gewährleisten, sollten Sie Wartungsarbeiten ausschließlich von RP-TOOLS zertifizierten Mitarbeitern oder RP-TOOLS-Vertragshändlern durchführen lassen.
Die Kenntnisse, Ausrüstung und Fertigkeiten, die für die korrekte Wartung Ihres RP-TOOLS Produktes erforderlich sind, sind nur bei RP-TOOLS zertifizierten Mitarbeitern oder RP-TOOLS-Vertragshändlern zu finden.

Es wird keinerlei Haftung bei Nachahmung der Anleitungen übernommen, auch nicht für die Richtigkeit und Vollständigkeit im handwerklichen Sinne. Alle Angaben sind somit ohne Gewähr.
Besitzer eines RP-TOOLS Produktes müssen sich darüber im Klaren sein, dass Teile, Zubehör und Umbauten nur dann zugelassen sind, wenn sie über eine entsprechende Herstellerfreigabe verfügen. Insbesondere ist es sehr gefährlich, Teile oder Zubehörteile zu montieren oder auszutauschen, für deren Montage die elektrische Anlage oder das Hydrauliksystem zerlegt oder erweitert werden muss. Jede derartige Modifikation kann zu einem Sicherheitsrisiko führen. Die Montage von nicht zugelassenen Teilen, Zubehörartikeln oder Umbauten kann Einfluss auf die Sicherheitseinrichtungen, die Stabilität oder andere Aspekte des Betriebes der Hebebühne haben und dadurch unter Umständen zu einem Unfall mit schweren Verletzungen oder Todesfolge führen.

WARNUNG	Diese interne Schulungs- und Reparaturanleitung ist ausschließlich für zertifizierte RP-TOOLS Mitarbeiter oder Partner vorbehalten.

WARNUNG	Diese Anleitung ersetzt keinesfalls die Bedienungs- Betriebs oder Serviceanleitung des Produktes. Bitte lesen Sie vor eigenständigem Eingreifen in das Produkt unbedingt die beim Produkt enthaltenen Anleitungen und erkundigen Sie sich unbedingt beim Hersteller.

WARNUNG	Reparaturen dürfen nur von zertifizierte RP-TOOLS Mitarbeitern oder Partnern durchgeführt werden. Für Schäden welche durch nicht fachgerechte Arbeiten verursacht werden, kann weder der Verfasser dieser Anleitung noch der Hersteller verantwortlich gemacht werden.

WARNUNG	RP-TOOLS lehnt jede Haftung für Defekte ab, die durch die Montage nicht zugelassener Teile, Zubehörteile oder Umbauten bzw. durch die Montage zugelassener Teile, Zubehörteile oder Umbauten durch nicht fachgerechte Montage entstehen.

WARNUNG	Ziehen Sie einen zertifizierten RP-TOOLS Mitarbeiter zu Rate, wann immer Sie Zweifel an der korrekten oder sicheren Funktionsweise Ihres RP-TOOLS Produkt haben.

(EN) 1.1 PREFACE

This manual is not an operating or service manual but an in-house training guide to assist in working on the product (RMW). RMW = repair, installation, maintenance.

This manual is intended for technically qualified personnel with appropriate training who have the essential information necessary for the correct operation of the specific product type in order to avoid typical hazards to the application.

However, if you have any doubts or questions regarding the work to be done, then please contact our maintenance service.

To ensure a long, safe and problem-free life of your RP-TOOLS product maintenance should only be performed by RP TOOLS certified personnel or RP TOOLS dealers.
The knowledge, equipment and skills required to properly maintain your RP-TOOLS product are only available from RP-TOOLS certified personnel or RP-TOOLS authorized distributors.

There is no liability for imitation of the instructions, not even for the accuracy and completeness in the technical sense. All statements without guarantee. Owners of a RP-TOOLS product must be aware that parts, accessories and conversions are only approved if they have the appropriate manufacturer approval. In particular, it is very dangerous to assemble or replace parts or accessories that require disassembly or expansion of the electrical system or hydraulic system. Any such modification can lead to a security risk. The installation of unauthorized parts, accessories or conversions may affect the safety features, stability or other aspects of the operation of the lift and may result in an accident involving serious injury or death.

WARNING	This internal training and repair manual is reserved for certified RP-TOOLS employees or partners only.

WARNING	This manual does not replace the operating or service instructions of the product. Please read the instructions contained in the product prior to any independent intervention in the product and in any case ask the manufacturer.

WARNING	Repairs may only be carried out by certified RP-TOOLS employees or partners. For damage caused by improper work, neither the author of this manual nor the manufacturer can be held responsible.

WARNING	RP-TOOLS disclaims any liability for defects resulting from the installation of unauthorized parts, accessories or conversions or the installation of approved parts, accessories or conversions caused by improper installation.

WARNING	Consult a certified RP-TOOLS representative whenever you have doubts about the correct or safe operation of your RP-TOOLS product.

(DE) 1.1.1Produkthaftung

Die Gewährleistung verliert Ihre Gültigkeit unter den folgenden Umständen:
-Vorsätzliche oder Nachlässige Beschädigung, Nutzung für nicht vorgesehene Zwecke, Vernachlässigung, falsche Überprüfung, Reparatur, oder Veränderungen jeglicher Art.
-Ein Defekt der durch Fehler in der Anwendung resultiert, inkl. Fehler in der Anleitung / Produktspezifikation
-Ein Defekt der aus unautorisierten Ersatzteilen resultiert, sowie unzulässige Nebeneinrichtungen, Ergänzungen und anderen Veränderungen.
-Fehlfunktionen durch höhere Gewalten wie Erdbeben, Überschwemmungen und anderen Naturkatastrophen
-Installation und Inbetriebnahme durch nicht-qualifiziertes Personal

(DE) 1.1.1 product liability

The warranty is void under the following circumstances:
- Intentional or negligent damage, use for unintended purposes, neglect, wrong checking, repair, or alterations of any kind.
- A defect resulting from errors in the application, including errors in the manual / product specification
- A defect resulting from unauthorized replacement parts, as well as inadmissible ancillary equipment, additions and other changes.
- Malfunctioning due to higher powers such as earthquakes, floods and other natural disasters
-Installation and commissioning by non-qualified personnel

(DE) 1.2 DEFINITIONEN

Um Ihnen das Verständnis einiger Begriffe zu erleichtern, die in diesem Handbuch verwendet werden, und um die Sicherheit für das technische Personals zu gewährleisten, sind nachfolgend einige Erläuterungen angeführt.

Gefahrenzone:	Hierbei handelt es sich um eine Zone in der Nähe oder innerhalb des jeweiligen Produktes, bei der die Anwesenheit einer ausgesetzten Person ein Risiko für die Sicherheit und Gesundheit dieser Person darstellt.

Ausgesetzte Person:	Jede Person, die sich ganz oder auch nur zum Teil in einer Gefahrenzone befindet.

Qualifizierter Techniker	Es handelt sich hierbei um spezialisiertes Personal, das speziell ausgebildet worden ist, um außerordentliche Wartungsarbeiten, Reparaturen bzw. Installationen oder Einstellungen durchzuführen, denn diese Vorgänge erfordern eine besondere Kenntnis des jeweiligen Produktes, seiner Funktionen und der Eingriffe.

(PSA) Schutz-Ausrüstung	Hierzu zählt jede individuelle Schutzvorrichtung (PSA – Persönliche Schutausrüstung), die vom Fachpersonal zum Schutz gegen Risiken und Gefahren, die die Sicherheit bzw. die Gesundheit beeinträchtigen können, getragen oder benutzt wird.

(EN) 1.2 DEFINITIONS

To help you understand some of the terms used in this manual and to ensure the safety of your technical staff, a few explanations are provided below.

Danger area:	This is a zone near or within the product where the presence of an suspended person poses a risk to the safety and health of that person.

Suspended person:	Any person who is wholly or partially in a danger zone.

Qualified technician	These are specialized personnel who have been specially trained to carry out extraordinary maintenance, repairs, installations or adjustments, as these procedures require special knowledge of the product, its functions and the procedures.

(PPE) Personal protective equipment	This includes any personal protection equipment (PPE) worn or used by professionals to protect against risks and hazards that may affect safety or health.

(DE) 1.3 WIEDERKEHRENDE SYMBOLE

In dieser Anleitung werden folgende Symbole und Schrifteinstellungen verwendet um ein erleichtertes Lesen zu ermöglichen.

(EN) 1.3 REPEATING SYMBOLS

Throughout this manual, the following symbols and printing characters are used to facilitate reading:

HINWEIS	(DE) Kennzeichnet Vorgänge, die unbedingt beachtet werden müssen (EN) Indicates the operations which need proper care
VERBOT	(DE) Kennzeichnet Verbote (EN) Indicates prohibitions
WARNUNG	(DE) Kennzeichnet mögliche Gefahren für die Benutzer (EN) Indicates potential risks to users
⇦	(DE) Kennzeichnet die Zufahrtsrichtung für Kraftfahrzeuge auf die Hebebühne (EN) Indicates the driveway direction for motor vehicles to the lift
FETTDRUCK **BOLD TYPE**	(DE) Wichtige Informationen (EN) Important information
(DE) (EN)	(DE) Kennzeichnet deutschsprachigen Text (EN) Indicates English text

(DE) 1.4 SCHUTZAUSRÜSTUNG (PSA)

Beachten Sie bei der PSA unbedingt die gesetzlichen Bestimmungen des jeweiligen Landes, bezüglich Besorgung, Verwendung und Entsorgung

(EN) 1.4 Personal protective equipment (PPE)

It is essential to comply with the legal requirements of the respective country regarding the care, use and disposal of the PPE

	(DE) Handschuhe tragen Dieses Symbol deutet auf den notwendigen Gebrauch von Schutzhandschuhen für bestimmte Arbeiten hin, die eine Gefahr für den Bediener darstellen können. Entsprechende Gummihandschuhe müssen beim Umgang mit Öl, Schmier- und Lösungsmitteln getragen werden. (EN) Wear protective gloves This symbol indicates the necessary use of protective gloves for specific work which may present a hazard to the operator. Appropriate rubber gloves must be worn when handling oil, lubricants and solvents
	(DE) Kopf und Gehör schützen Erscheint dieses Symbol, so ist das Tragen eines Helms als Kopfschutz bei erforderlich, oder bei solchen Arbeitsvorgängen, bei denen die Gefahr besteht, den Kopf anzustoßen. (EN) Protect the head and ear If this symbol appears, it is necessary to wear a helmet to protect the heard or in those operations where there is a risk of touching the head.
	(DE) Erscheint dieses Symbol, so ist das Tragen von Gehörschutz bei besonders lärmintensiven Arbeiten erforderlich Insbesondere die Kopfhörer als Gehörschutz müssen immer getragen werden, wenn Arbeiten bei laufendem Motor des Traktors durchgeführt werden. (EN) If this symbol appears, it is necessary to wear ear protection for particularly noisy work In particular, the headphones as ear protection must always be worn when working with the engine running the tractor.
	(DE) Atemschutz , Schutzmaske tragen Dieses Symbol verweist auf die Notwendigkeit, eine Atemschutzmaske zu tragen, insbesondere bei solchen Arbeiten, die eine erhebliche Staubentwicklung verursachen. (EN) Wear respiratory protection, protective mask This symbol indicates the need to wear a respirator, especially for work that causes significant dust.
	(DE) Schutzkleidung (EN) protective clothing
	(DE) Absturz (EN) crash

	(DE) Augen- und Gesichtschutz (EN) eye-and face protection
	(DE) Fuß- und Beinschutz (EN) Foot- and leg protection
	(DE) Hautschutz (EN) Skin protection

(DE) 1.5 ALLGEMEINE SICHERHEITSBESTIMMUNGEN

Während der Durchführung von Wartungs-, Einstellungs- oder Reparaturarbeiten am jeweiligen Prudukt sollte das Handbuch stets griffbereit sein.
Lesen Sie dieses Handbuch aufmerksam durch und beachten Sie unbedingt die enthaltenen Hinweise.
Für eine korrekte Ausführung und zu Ihrer eigenen Sicherheit, achten Sie insbesondere auch darauf, die individuellen Schutzvorrichtungen während der Arbeiten zu tragen.
Beachten Sie die allgemeinen Sicherheitsbestimmungen - Sicherheitssymbole, die in den Arbeitsräumen angebracht sein müssen. Nachfolgend sind die wesentlichen Beispiele angeführt:

(EN) 1.5 GENERAL SAFETY INSTRUCTIONS

While performing maintenance, adjustment or repair work on the product, always have the manual at hand.
Read this manual carefully and be sure to observe the information contained therein.
For a correct execution and for your own safety, you should pay particular attention to wearing the individual protection devices during the work.
Observe the general safety regulations - safety symbols that must be installed in the work spaces. The following are the main examples:

	(DE) Rauchen verboten Es besteht Rauchverbot in den Räumen. Das Rauchen ist insbesondere während des Umgangs mit Treibstoffen und/oder flüchtigen Lösemitteln verboten. (EN) No Smoking There is no smoking in the rooms. Smoking is particularly prohibited when handling fuel and / or volatile solvents.
	(DE) Keine Schmierungen oder Reparaturen durchführen, wenn die Geräte in Bewegung sind. (EN) Do not perform lubrication or repairs while the equipment is moving.

(DE) 1.6 SICHERHEITSHINWEISE FÜR DIE SICHERHEIT DES BEDIENERS

Die Bediener und qualifizierten Techniker dürfen nicht unter dem Einfluss von Beruhigungsmitteln, Drogen oder Alkohol stehen, wenn sie die Hebebühne in Betrieb nehmen.

☛	**Vor Inbetriebnahme des Produkts müssen sich die Bediener mit der Lage und Funktion aller Bedienelemente, sowie mit den Funktionen der Maschine, die in der Betriebsanleitung des jeweiligen Produktes dargestellt sind, vertraut machen.**

(DE) 1.7 GEFAHR EINES STROMSCHLAGES

Vermeiden Sie jede Benutzung von Wasser, Lösungsmitteln, Lackpistolen im Bereich der Hebebühne, in dem elektrische Kabel verlaufen, besonders in der Nähe der elektrischen Schalttafel.

☛	**Arbeiten in und an elektrischen Anlagen können lebensgefährlich sein. Beachten Sie zur Vermeidung von Stromunfällen die 5 Sicherheitsregeln**

Arbeiten nach den 5 Sicherheitsregeln!	
REGEL	**Beschreibung**
1. Freischalten	Als Freischalten bezeichnet man das allpolige Trennen einer elektrischen Anlage von spannungsführenden Teilen.
2. Gegen Wiedereinschalten sichern	Verhindern Sie ein versehentliches Einschalten der Anlage. Ein Wiedereinschalten muss zuverlässig verhindert werden. Im Niederspannungsnetz ersetzen Sie hierzu die herausgedrehten Sicherungen einfach durch abschließbare Sperrelemente.
3. Spannungsfreiheit feststellen	Ist die Anlage nun tatsächlich spannungsfrei? Mit einem "geeigneten Mess-/Prüfmittel", z.B. einem Spannungsprüfer, stellen Sie die allpolige Spannungsfreiheit fest. Vor seinem Einsatz müssen Sie den Spannungsprüfer auf seine Funktion überprüfen.
4. Erden und Kurzschließen	Ist die Anlage spannungsfrei verbinden Sie die Leiter und die Erdungsanlage mit kurzschlussfesten Erdungs- und Kurzschließvorrichtungen. Wichtig: Erst erden dann kurzschließen!
5. Benachbarte, unter Spannungstehende Teile abdecken oder abschranken.	Benachbarte Teile im Sinne der 5 Sicherheitsregeln sind Teile, die sich innerhalb der Annäherungszone befinden. Gibt es Anlagenteile in der Nähe der Arbeitsstelle, die nicht freigeschaltet werden können, müssen Sie vor Arbeitsbeginn zusätzliche Sicherheitsmaßnahmen treffen. In diesem Fall verwenden Sie z.B. isolierende Schutzplatten oder isolierende Tücher zum Schutz gegen ein zufälliges Berühren der spannungsführenden Teile.

(DE) 1.8 SICHERER UMGANG MIT HYDRAULISCHEN UND PNEUMATISCHEN ANLAGEN

Gefährdungen:

- Gefahrbringende Maschinenbewegungen
- Aufpeitschen von Schlauchleitungen
- Wegschleudern von Teilen
- Austritt von Druckflüssigkeit
- Ausrutschen auf Leckagen
- Brandgefehr
- Haut und Augenkontakt mit Druckflüssigkeit
- Einatmen von Sprühnebel

VERHALTENSREGELN	
1.	Hochgehaltene Lasten oder Maschinenteile auf schrägen Ebenen sind abzusenken oder abzustützen.
2.	Steuerung ausschalten.
3.	Alle Energiequellen trennen und gegen Wiedereinschalten sichern.
4.	In allen Teilen der hydraulischen Anlage ist ein druckloser Zustand herbeizuführen und zu überprüfen. Dabei ist auch auf gespeicherte Energien zu achten.
5.	Benachbarte Maschinen, z. B. bei verketteten Anlagen, sind ggf. ebenfalls abzuschalten oder abzuschranken.
6.	Ausgelaufene Druckflüssigkeit ist sofort und vollständig zu entfernen.
7.	Von möglichen Leckagestellen ist in jedem Fall Abstand zu halten!
8.	In der Nähe drehender Teile dürfen keine Handschuhe getragen werden.
9.	Verschmutze Kleidung muss sofort gewechselt werden. Verschmutze Putzlappen dürfen nicht in die Hose gesteckt werden.
10.	Die Fehlersuche darf nur bei aktiven Schutzeinrichtungen erfolgen. Weitere organisatorische Maßnahmen sind ggf. erforderlich.
11.	Die Fünf-Finger-Regel der Fluidtechnik beachten!

Fünf-Finger-Regel der Fluidtechnik	
1.	Energiezufuhr trennen.
2.	Gegen Wiederzufuhr sichern.
3.	System drucklos machen, einschließlich vorhandener Druckspeicher, hochgehaltene Lasten absenken oder unterbauen, Restenergien Abbauen.
4.	Druckfreiheit prüfen.
5.	Gefährdungen durch benachbarte Anlagen verhindern.

(EN) 1.6 CAUTIONS FOR THE SAFETY OF THE OPERATOR

Operators and qualified technicians should not be under the influence of tranquilizers, drugs or alcohol when operating the lift.

	Before operating the machine, operators must be familiar with the position and function of all the controls, as well as with the machine features shown in the chapter "Operation and use"

(DE) 1.7 WARNHINWEISE

	Unerlaubte Veränderungen und/oder Modifikationen an der Hebebühne entlassen den Hersteller aus jeglicher Haftung für mögliche Schäden an Gegenständen oder Personen. Entfernen Sie keine Sicherheitseinrichtungen und machen Sie diese nicht unwirksam, weil dies zu einer Verletzung der Arbeitssicherheitsgesetze und -vorschriften führen würde.

	Jegliche andere Verwendung, die sich von der durch den Hersteller der Maschine vorgesehenen unterscheidet, ist streng verboten.

	Die Verwendung von Nicht-Originalteilen kann zu Schäden an Personen oder Gegenständen führen.

(EN) 1.7 WARNINGS

	Unauthorized changes and/or modifications to the lift relieve the manufacturer of any liability for possible damages to objects or people. Do not remove or make inoperative the safety devices, this would cause a violation of safety at work laws and regulations.

	Any other use which differs from that provided for by the manufacturer of the machine is strictly forbidden.

	The use of non-genuine parts may cause damage to people or objects

(DE) 1.8 VERSCHROTTUNG / ENTSORGUNG

Wenn das Produkt das Ende seines Arbeitslebens erreicht hat und nicht weiter verwendet wird, muss dieses außer Betrieb genommen werden, indem alle Verbindungen zur Stromversorgung getrennt werden.
Diese Einheiten werden als Sonderabfallmaterial betrachtet und sollten in Übereinstimmung mit den geltenden Gesetzen und Vorschriften in einzelne Teile zerlegt und entsorgt werden.
Falls die Verpackung nicht umweltfreundlich oder nicht biologisch abbaubar ist, dann bringen Sie diese zu einer entsprechenden Verwertungsstation.

(EN) 1.8 SCRAPPING / DISPOSAL

When the product has reached the end of its working life and is no longer used, it must be taken out of service by disconnecting all power connections.
These units are considered hazardous waste and should be disassembled and disposed of in accordance with applicable laws and regulations.
If the packaging is not environmentally friendly or biodegradable, take it to an appropriate recycling station.

(DE) KAPITEL 2 - Werkzeug:

Um den RP-TOOLS Hilfs-Montagearm montieren zu können, benötigen Sie folgendes Werkzeug:

TYP	BEZEICHNUNG	ART
SCHUTZAUSRÜSTUNG		
	Schutzbrille	
	Arbeitskleidung	
	Handschuhe	
	Sicherheitsschuhe	
HANDWERKZEUG		
	Maul-Ring Schlüssel	Satz Gr. 5-24
	Schraubenschlüssel	Satz Gr. 5-24
	Schraubenzieher	Schlitz
	Ratschen / Ratschenverlängerung	Gr. 5-24
	Nüsse / Adapter für Akkuschlagschrauber	Gr. 5-24
	Zange	Seitenschneider,
	Inbusschlüssel	Diverse
	Messer , Cutter	
	Wasserwaage	
ANDERE GERÄTE UND HILFEN		
	Bleistift / Markierer	
	Isolierband /2 Farben	
	Haftschmierspray	RP-ES-SD-HS-0001-V01-500
	Fettpresse	

(EN) CHAPTER 2 - Werkzeug:

Um den RP-TOOLS Hilfs-Montagearm montieren zu können, benötigen Sie folgendes Werkzeug:

TYP	BEZEICHNUNG	ART
SCHUTZAUSRÜSTUNG		
	Schutzbrille	
	Arbeitskleidung	
	Handschuhe	
	Sicherheitsschuhe	
HANDWERKZEUG		
	Maul-Ring Schlüssel	Satz Gr. 5-24
	Schraubenschlüssel	Satz Gr. 5-24
	Schraubenzieher	Schlitz
	Ratschen / Ratschenverlängerung	Gr. 5-24
	Nüsse / Adapter für Akkuschlagschrauber	Gr. 5-24
	Zange	Seitenschneider,
	Inbusschlüssel	Diverse
	Messer , Cutter	
	Wasserwaage	
ANDERE GERÄTE UND HILFEN		
	Bleistift / Markierer	
	Isolierband /2 Farben	
	Haftschmierspray	RP-ES-SD-HS-0001-V01-500
	Fettpresse	

(DE) KAPITEL 3 – VORBEREITUNG DER MONTAGE

4.1 Kontrolle des Montagearms

Kontrollieren Sie die gelieferte Ware auf Vollzähligkeit und führen Sie eine Sichtprobe auf Beschädigungen, an den mitgelieferten Teilen durch. (Säule, Plastikteile, Kleinteile usw.)

4.2 Transportmöglichkeiten

Achten Sie besonders auf die richtige Handhabung der Verpackung und verwenden Sie nur Hubhilfen dessen Kapazität höher ist als das Gewicht der Hebebühne.
Die verpackte Hebebühne sollte nur mit geeignetem Hebezug und Schlinge gehoben werden und muss zusätzlich durch eine 2. Person gesichert werden um ein Schwingen zu vermeiden. Die zu verwendende Hubhilfe muss für diese Art von Last geeignet sein

Transportmöglichkeiten:

- **Hubwagen** **-Stapler**

(DE) KAPITEL 3 – VORBEREITUNG DER MONTAGE

4.1 Kontrolle des Montagearms

Kontrollieren Sie die gelieferte Ware auf Vollzähligkeit und führen Sie eine Sichtprobe auf Beschädigungen, an den mitgelieferten Teilen durch. (Säule, Plastikteile, Kleinteile usw.)

4.2 Transportmöglichkeiten

Achten Sie besonders auf die richtige Handhabung der Verpackung und verwenden Sie nur Hubhilfen dessen Kapazität höher ist als das Gewicht der Hebebühne.
Die verpackte Hebebühne sollte nur mit geeignetem Hebezug und Schlinge gehoben werden und muss zusätzlich durch eine 2. Person gesichert werden um ein Schwingen zu vermeiden. Die zu verwendende Hubhilfe muss für diese Art von Last geeignet sein

Transportmöglichkeiten:

- **Hubwagen** **-Stapler**

(DE) KAPITEL 5 - MONTAGE

Demontieren Sie den Fettbecher und die dazugehörigen Halter.

Entfernen Sie die 2 Innensechskantschrauben an der Wartungseinheit und. Achten Sie darauf das Sie die Schrauben nich verlieren.

(DE) KAPITEL 5 - MONTAGE

Demontieren Sie den Fettbecher und die dazugehörigen Halter.

Entfernen Sie die 2 Innensechskantschrauben an der Wartungseinheit und. Achten Sie darauf das Sie die Schrauben nich verlieren.

Nehmen Sie nun 2 verschiedene Isolierbänder (zb. Gelb und Grün)

Markieren Sie einen Pneumatikausgang + dazugehörigen Rilsanschlauch in derselben Farbe. (Siehe Bild)

Entfernen Sie nun die Rilsanschleuche von den Schnellverbindern.

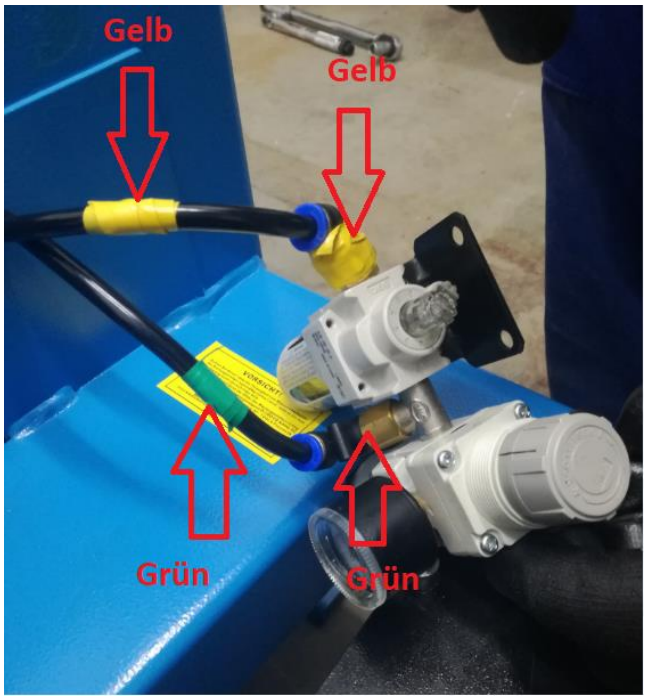

Öffnen Sie nun die Seitenabdeckung and er Maschine. (Insgesamt 6 Innensechskantschrauben)

Nehmen Sie nun 2 verschiedene Isolierbänder (zb. Gelb und Grün)

Markieren Sie einen Pneumatikausgang + dazugehörigen Rilsanschlauch in derselben Farbe. (Siehe Bild)

Entfernen Sie nun die Rilsanschleuche von den Schnellverbindern.

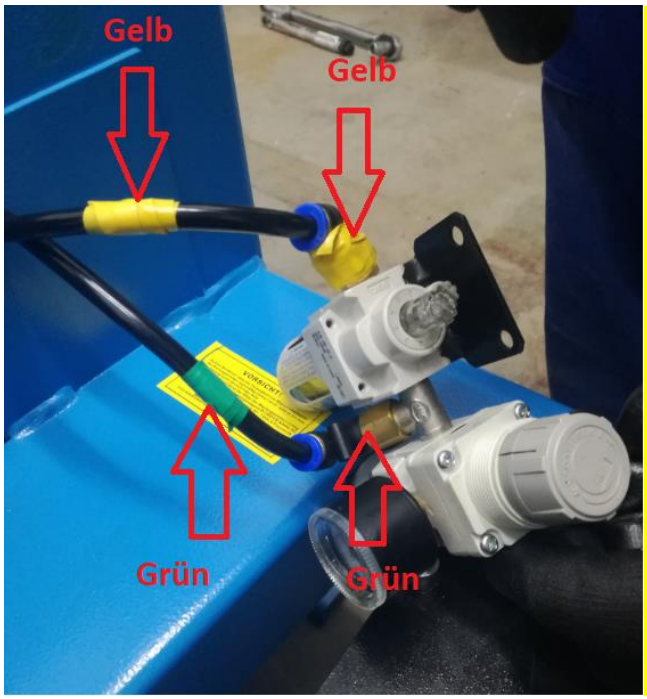

Öffnen Sie nun die Seitenabdeckung an der Maschine. (Insgesamt 6 Innensechskantschrauben)

Befestigen Sie die erste Hilfsarm Halterung. (2 Stück M10 Schrauben)

Nun montieren Sie die zweite Hilfsarm Halterung. (ebenfalls 2 Stück M10 Schrauben)

Befestigen Sie die erste Hilfsarm Halterung. (2 Stück M10 Schrauben)

Nun montieren Sie die zweite Hilfsarm Halterung. (ebenfalls 2 Stück M10 Schrauben)

Montieren Sie die M10 Schraube am zweiten Hilfsarm Halter.

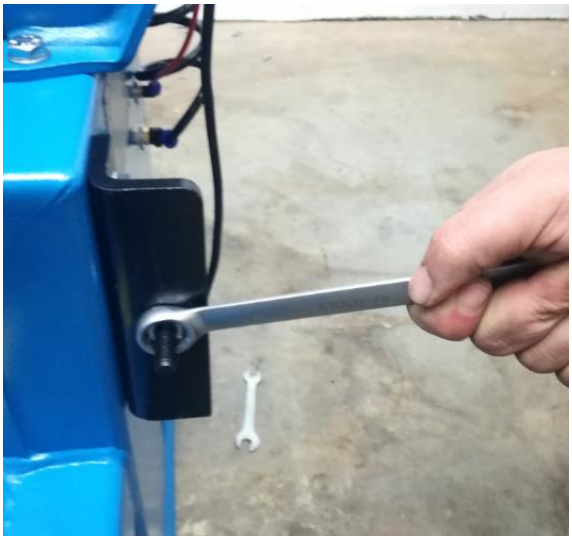

	Für diese Arbeit sind mindestens 2 Personen notwendig

Heben Sie zu zweit die Hilfsarmsäule auf die Halterungen und befestigen dies emit den M10 Muttern. (3 Stück M10 Muttern)

Montieren Sie die M10 Schraube am zweiten Hilfsarm Halter.

	Für diese Arbeit sind mindestens 2 Personen notwendig

Heben Sie zu zweit die Hilfsarmsäule auf die Halterungen und befestigen dies emit den M10 Muttern. (3 Stück M10 Muttern)

Montieren Sie den Wulstabdrückarm (H) auf den Zapfen und befestigen Sie ihn ausreichend mit Hilfe einer Schraube und der entsprechenden Unterlegscheiben (I).

Führen Sie den gleichen Vorgang für den Scheibenarm (L) aus und befestigen Sie diesen mit Hilfe einer Schraube und den Unterlegscheiben (M).

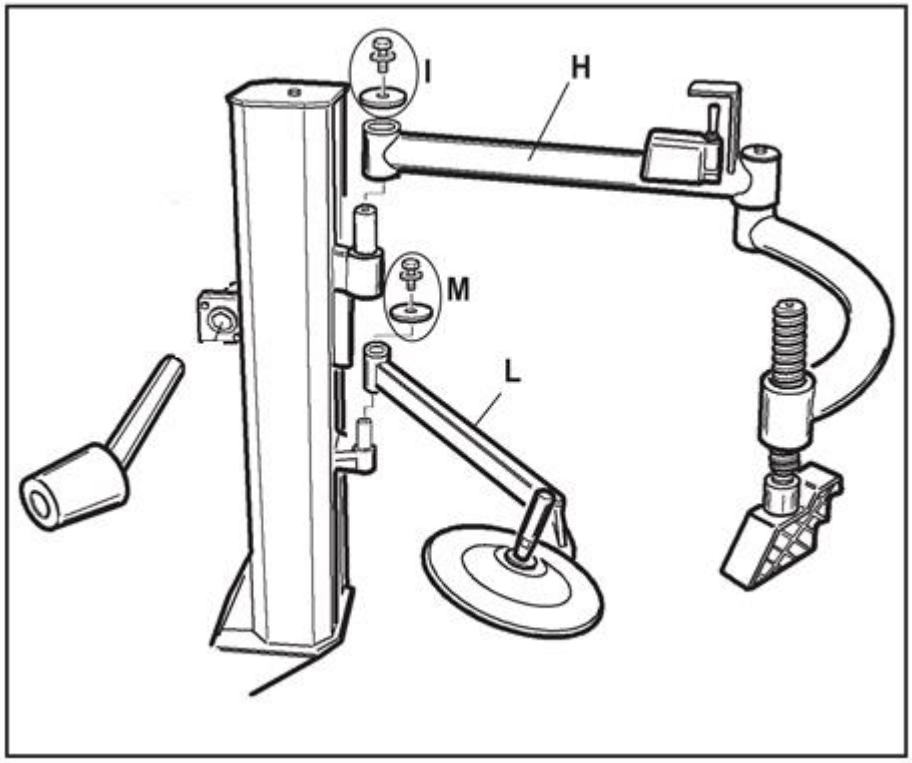

Fit the bead pressing arm (H) into the pin and fix it adequately by means of screws and the washers (I).

Apply the same procedure for mounting the disk arm (L) and fix it by means of screws and washers (M).

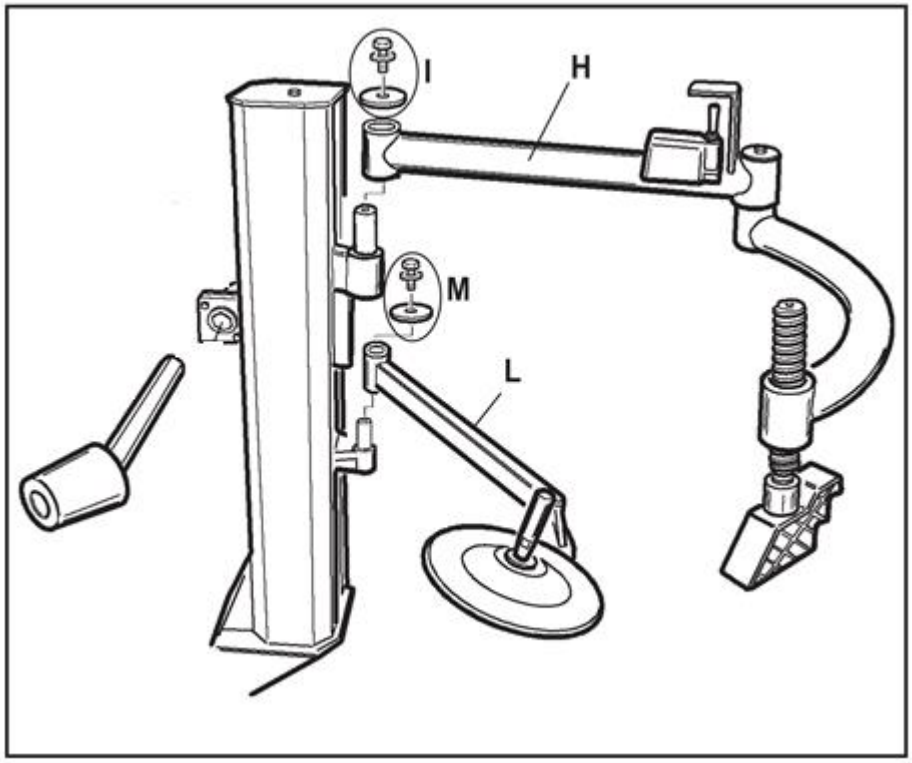

Demontieren Sie die Schraube+Beilagscheibe des Wulstabdrückwerkzeuges, ziehen das Werkzeug durch die Führung am Wulstabdrückarms und befestigen wieder die Schraube + Beilagscheibe.

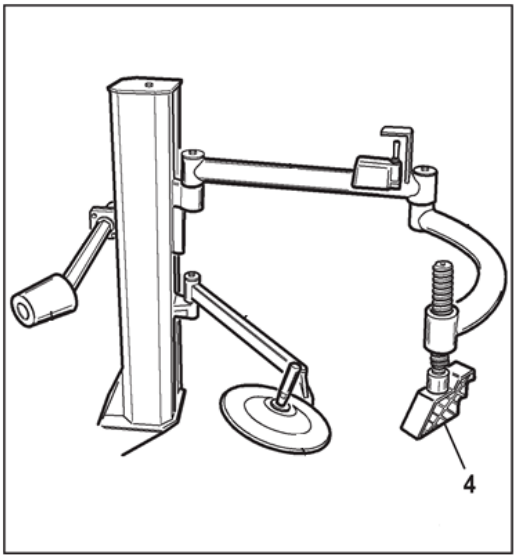

Demontieren Sie die Schraube+Beilagscheibe des Wulstabdrückwerkzeuges, ziehen das Werkzeug durch die Führung am Wulstabdrückarms und befestigen wieder die Schraube + Beilagscheibe.

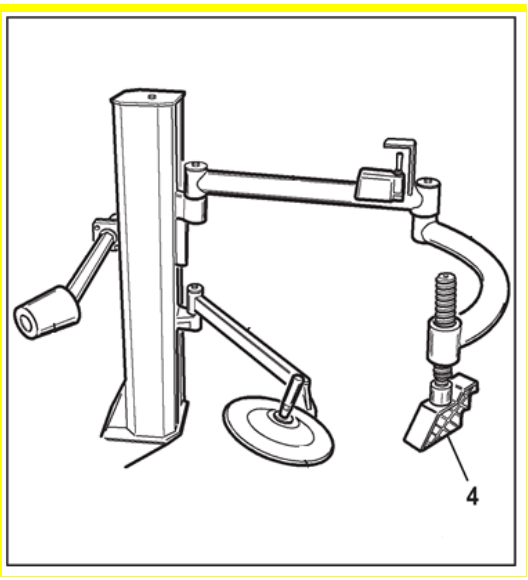

Montage Walzenarm

- Lösen Sie die 4 Schrauben + Mutter an der Hilfsarmsäule.

- Entfernen Sie ebenfalls die Schraube + Beilagscheibe am Walzenarm.

Montage Walzenarm

- Lösen Sie die 4 Schrauben + Mutter an der Hilfsarmsäule.

- Entfernen Sie ebenfalls die Schraube + Beilagscheibe am Walzenarm.

- Markieren Sie die Walzenarmführung und den Walzenarm an einen der 5 Ecken, sodass der Arm später an der gleichen Stelle befestigt werden kann.

- Montieren Sie die Walzenarmführung mit 4 Stück Schrauben.

- Markieren Sie die Walzenarmführung und den Walzenarm an einen der 5 Ecken, sodass der Arm später an der gleichen Stelle befestigt werden kann.

- Montieren Sie die Walzenarmführung mit 4 Stück Schrauben.

- Setzen Sie den Walzenarm (N) in sein Gehäuse und fixieren Sie diesen mit Hilfe der Schrauben (P).

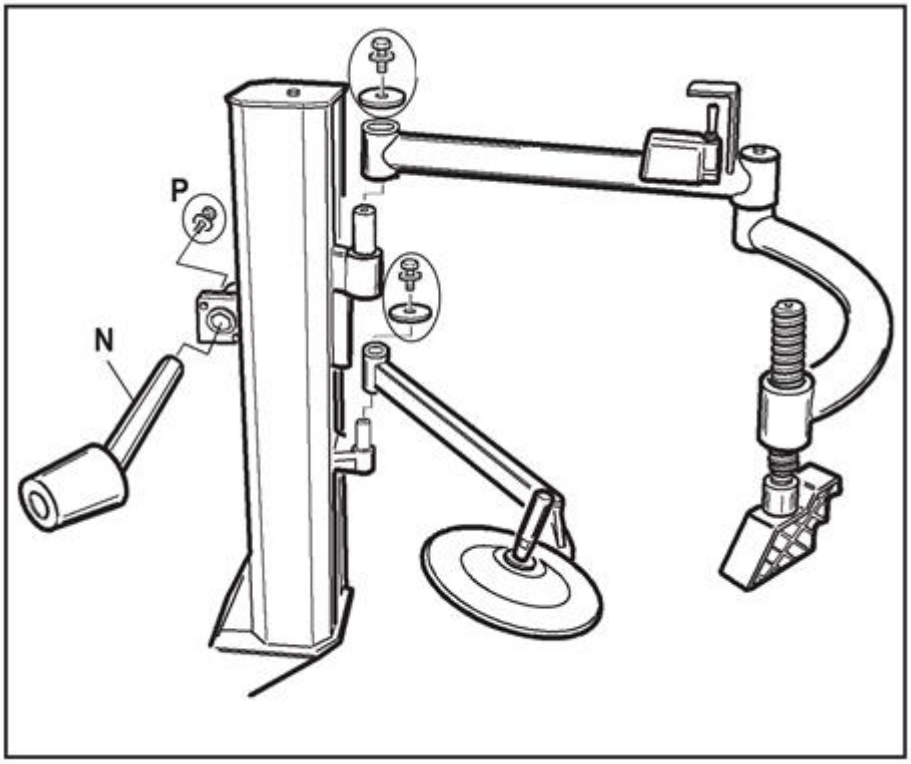

- Set the roller arm (N) into its housing and fix it by means of screws (P).

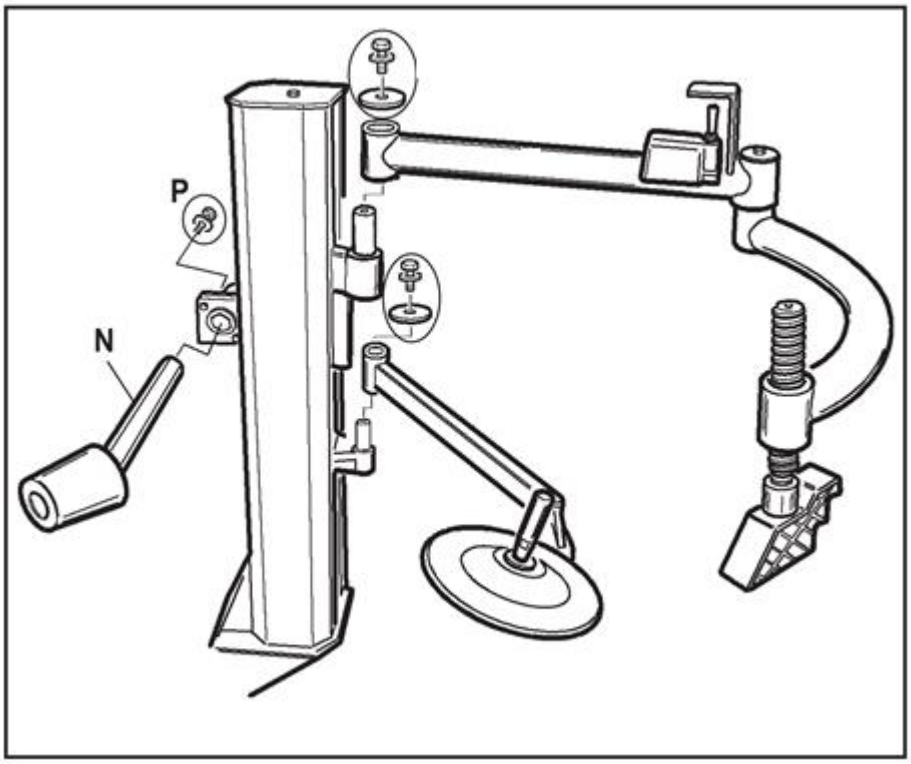

Ziehen Sie nun die markierten Rilsanschleuche richtung geöffnete Seite der Maschine.

Nehmen Sie nun den Gelb markierten Rilsanschlauch und trennen diesen bei ca 20-30 cm. Schließen Sie das 5 Wegeventil wie am Bild zu sehen an.

Ziehen Sie nun die markierten Rilsanschleuche richtung geöffnete Seite der Maschine.

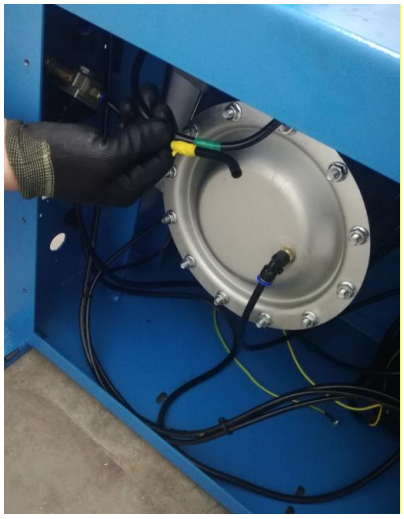

Nehmen Sie nun den Gelb markierten Rilsanschlauch und trennen diesen bei ca 20-30 cm. Schließen Sie das 5 Wegeventil wie am Bild zu sehen an.

Nehmen Sie nun den Rilsanschlauch (kommend von Hilfsarmsäulen Joystick) und schließen diesen ebenfalls an das 5 wegeventil an.

Nehmen Sie nun den Rilsanschlauch (kommend von Hilfsarmsäulen Joystick) und schließen diesen ebenfalls an das 5 wegeventil an.

Montieren Sie nun die Wartungseinheit an, verlegen die Rilsanschleuche wieder durch die Maschine und schließen wieder den Gelb markierten Schlauch in den Gelb markierten Schnellverbinder und den Grün markierten Schlauch wieder in den Grün markierten Schnellvebinder. Sichern Sie zum Schluss die Rilsanschleuche mit Kabelbinder ab.

Montieren Sie nun die Wartungseinheit an, verlegen die Rilsanschleuche wieder durch die Maschine und schließen wieder den Gelb markierten Schlauch in den Gelb markierten Schnellverbinder und den Grün markierten Schlauch wieder in den Grün markierten Schnellvebinder. Sichern Sie zum Schluss die Rilsanschleuche mit Kabelbinder ab.

Montieren Sie nun die Säulenstütze an der Hilfsarmsäule.

Stellen Sie die untere Einstellschraube so ein das die Säule nicht nach unten kippt bzw. nach oben verbogen wird. Die Schrauben sollte nicht zu verspannt bzw. zu locker sein.

Montieren Sie nun die Säulenstütze an der Hilfsarmsäule.

Stellen Sie die untere Einstellschraube so ein das die Säule nicht nach unten kippt bzw. nach oben verbogen wird. Die Schrauben sollte nicht zu verspannt bzw. zu locker sein.

(DE) KAPITEL 5 – EINSTELLUNG DES ABDRÜCKWERKZEUGES

Stellen Sie das Wulstabdrückwerkzeug so ein das dieser 1 cm vom Drehteller entfernt ist.

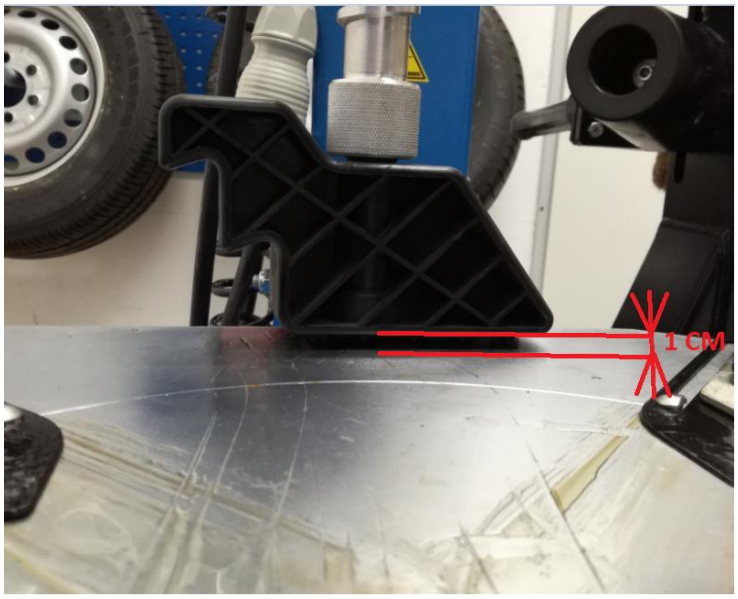

Prüfen Sie an den weiteren 3 Messpunkten (siehe Bild) ob derselbe Abstand vorhanden ist.

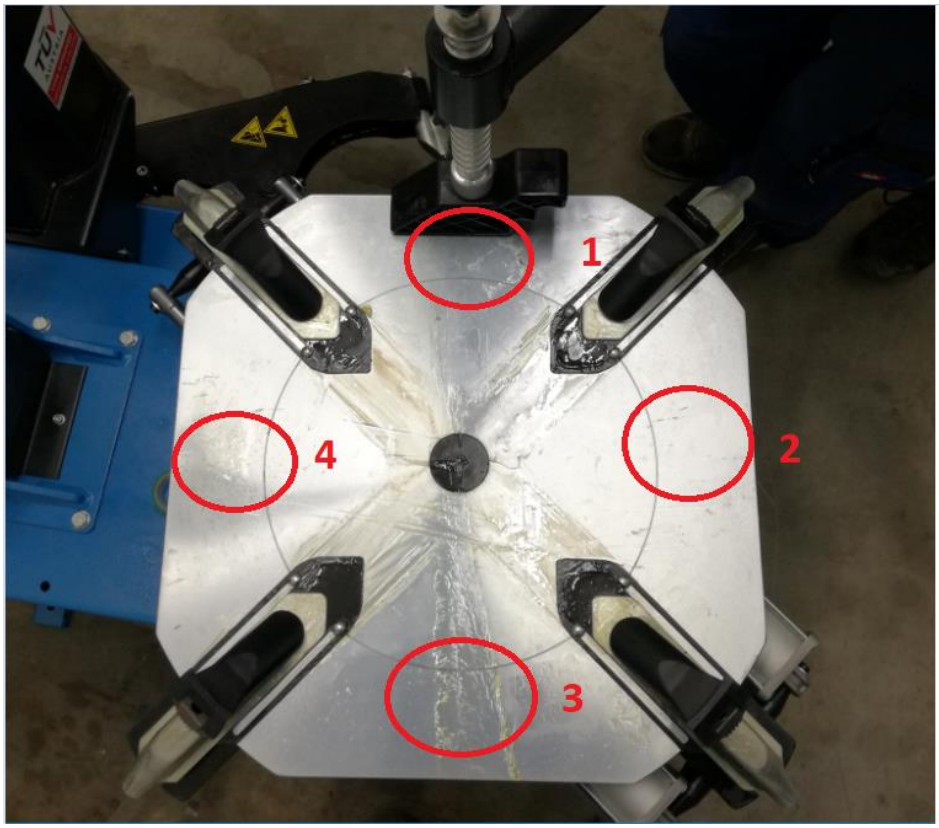

(DE) KAPITEL 5 – EINSTELLUNG DES ABDRÜCKWERKZEUGES

Stellen Sie das Wulstabdrückwerkzeug so ein das dieser 1 cm vom Drehteller entfernt ist.

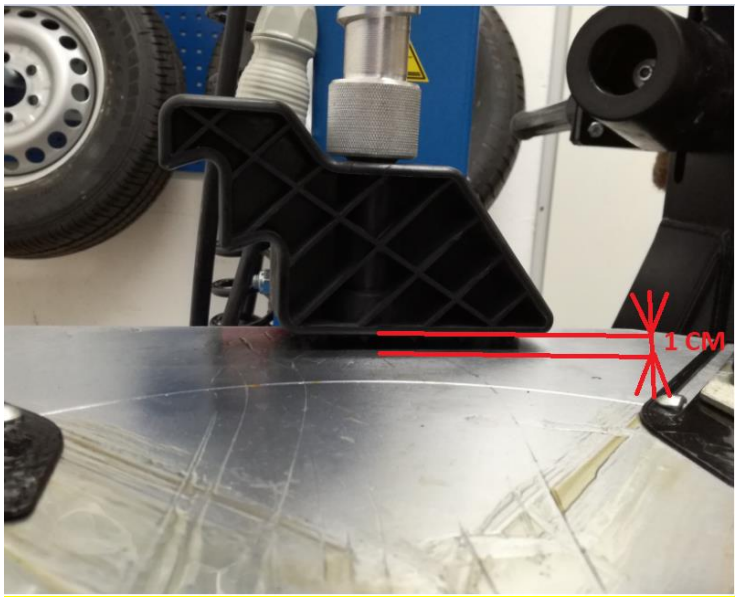

Prüfen Sie an den weiteren 3 Messpunkten (siehe Bild) ob derselbe Abstand vorhanden ist.

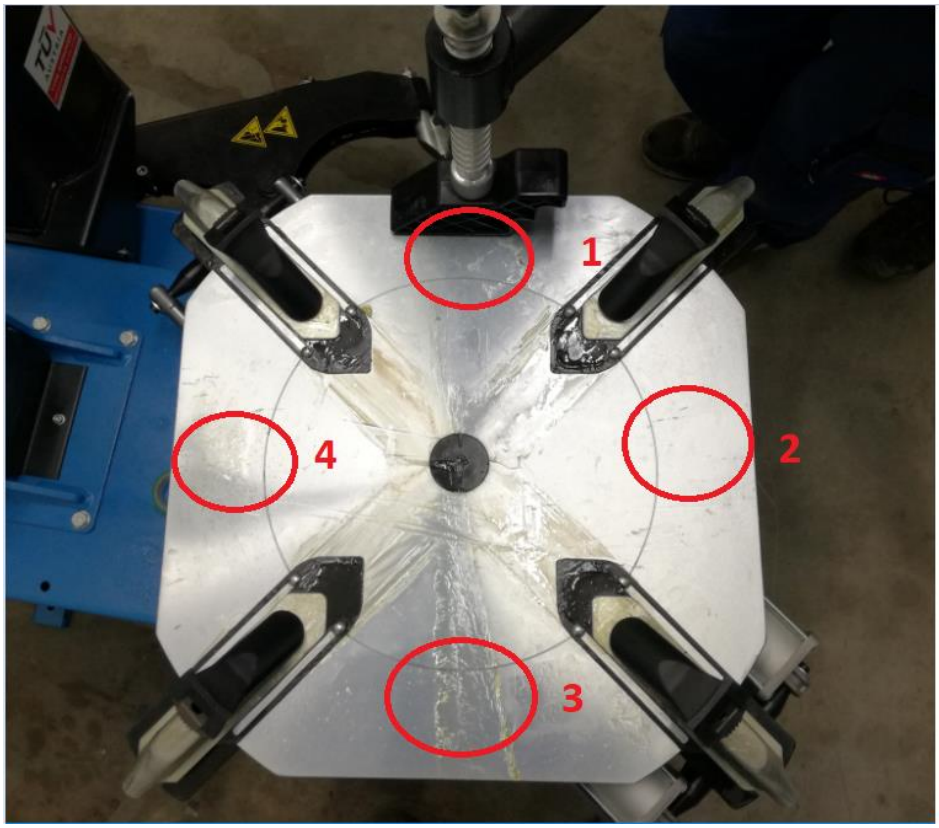

Sollte der Abstand an den Messpunkten abweichen, so muss dieser über den 3 Befestigungsschrauben und Säulenstütze eingestellt werden, biss alle 4 Messpunkte den gleichen Abstand von Drehteller zu Wulstabdrückwerkzeug hat.

Sollte der Abstand an den Messpunkten abweichen, so muss dieser über den 3 Befestigungsschrauben und Säulenstütze eingestellt werden, biss alle 4 Messpunkte den gleichen Abstand von Drehteller zu Wulstabdrückwerkzeug hat.

(DE) KAPITEL 6 – SCHMIERUNG

Schmieren Sie alle innenliegenden Seiten der Säule sowie Kolbenstange und alle beweglichen Teile!

Schmieren Sie auch regelmäßig die Aufnahmepunkte der Hilfsarme!

(DE) KAPITEL 6 – SCHMIERUNG

Schmieren Sie alle innenliegenden Seiten der Säule sowie Kolbenstange und alle beweglichen Teile!

Schmieren Sie auch regelmäßig die Aufnahmepunkte der Hilfsarme!

(EN) Chapter 7 - Use

REMOVAL OF EXTRALOW PROFILED TIRES OR RACING TIRES

UPPER BEAD

- Lock the rim onto the turntable as shown in tire-changer's installation, use and maintenance guide;
- In case of difficulty, use the bead pressing tool (4) to keep the rim pressed onto the turntable clamps and facilitate its locking (if necessary, use a central cone to facilitate the operation) (fig. 9);
- Position the mounting head as indicated by standard proceeding for tire removal inside the installation, use and maintenance guide (if necessary, press roller against the tire to facilitate the operation) (fig. 8);
- Position (fig. 10) the roller at the right side of the mounting head and the bead pressing tool (4)(fig. 11) at the opposite side, so that they press slightly the tire downwards, in order to facilitate introduction of the bead-lifting lever (Y);
- Position the bead pressing tool (4) (fig. 11) at the tool opposite side to facilitate the tire bead positioning on the mounting head by means of the bead lifting lever (Y);
- Once the lever is down and the bead is set onto the tool follow the standard removing procedure.

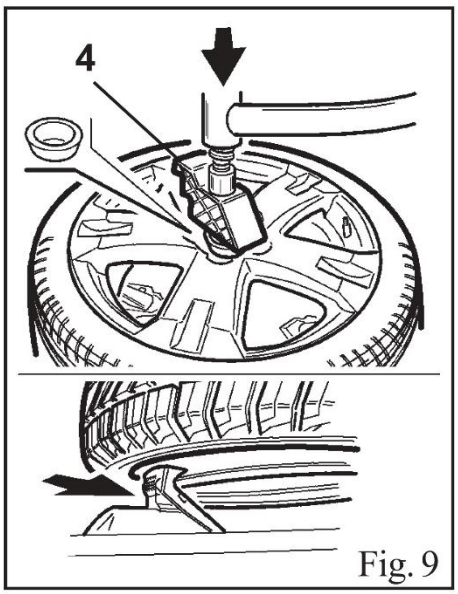

Fig. 9

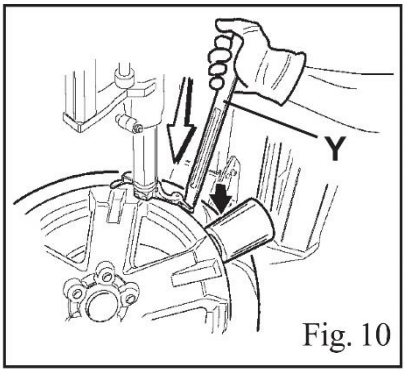

Fig. 10

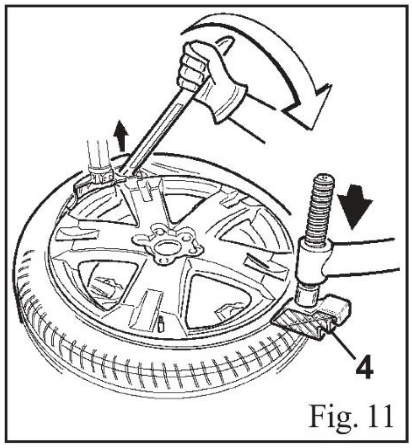

Fig. 11

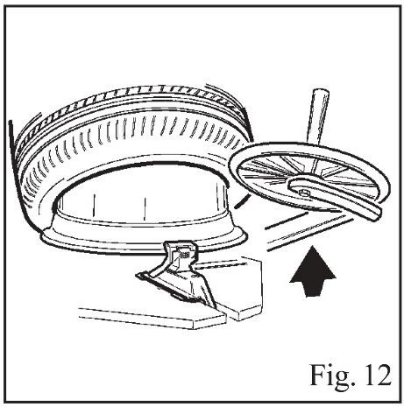
Fig. 12

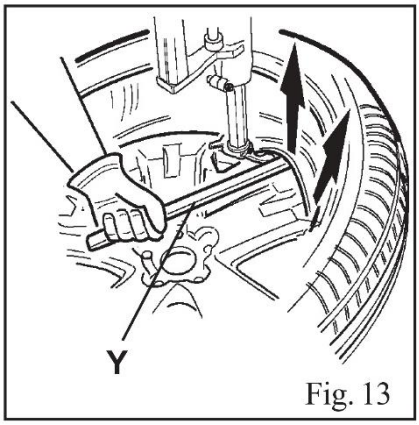

Fig. 13

(DE) KAPITEL 7 - BENUTZUNG

ENTFERNEN VON REIFEN MIT EXTRANIEDRIGEM PROFIL UND VON RENNREIFEN

OBERE WULST

- Befestigen Sie die Felge auf dem Drehtisch, wie in Benutzungs- und Wartungshandbuch der Reifenwechselmaschine beschrieben.
- Sollte dies so zu schwer sein, dann verwenden Sie das Wulstabdrückwerkzeug (4), um die Felge auf die Klammern des Drehtischs gedrückt zu halten und ihre Befestigung zu erleichtern (Benutzen Sie, falls nötig, einen Zentrierkegel, um diesen Vorgang zu vereinfachen) (Abb. 9).
- Positionieren Sie den Montagekopf, wie in der Standardprozedur für das Entfernen des Reifens im Benutzungs- und Wartungshandbuch beschrieben (wenn nötig, drücken Sie die Walze gegen den Reifen, um diesen Vorgang zu vereinfachen) (Abb. 8).
- Positionieren Sie die Walze (Abb. 10) rechts des Montagekopfes und das Wulstabdrückwerkzeug (4, Abb. 11) auf die gegenüberliegende Seite, so dass diese den Reifen leicht nach unten drücken, um die Einführung des Wulsthebehebels zu erleichtern (Y).
- Positionieren Sie das Wulstabdrückwerkzeug (4, Abb. 11) auf die dem Werkzeug gegenüberliegende Seite, um die Positionierung der Reifenwulst auf Montagekopf mit dem Wulsthebehebel zu erleichtern (Y).
- Sobald der Hebel nach unten gedrückt und die Wulst sich auf dem Werkzeug befindet, befolgen Sie dem Standardablauf zum Entfernen des Reifens

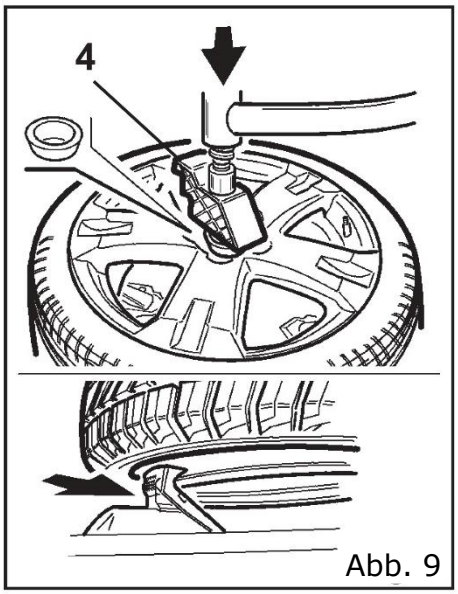

Abb. 9

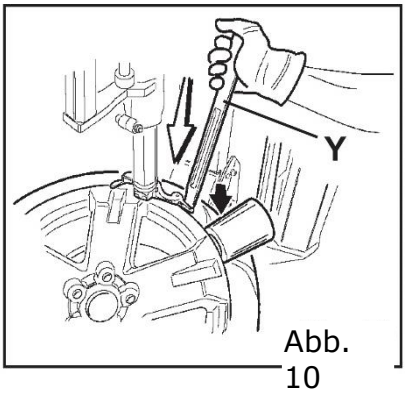

Abb. 10

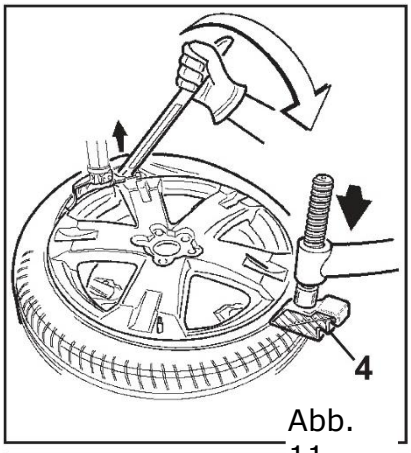

Abb. 11

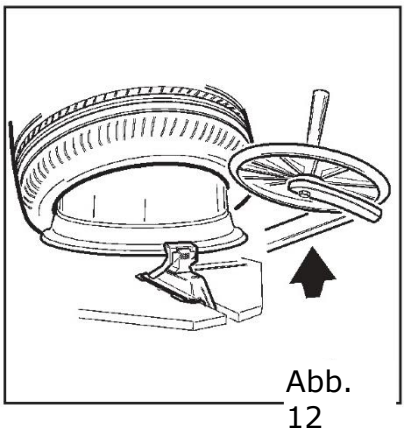
Abb. 12

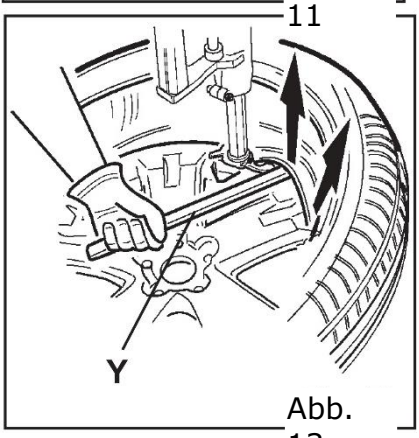

Abb. 13

LOWER BEAD

- Follow standard proceedings for tire final removal and use the bead-lifting disks for keeping the tire at the same level of rim's groove (fig. 12). This will facilitate tire beading positioning on the tool by means of the bead-lifting (fig. 13).

MOUNTING EXTRALOW PROFILED TIRES OR RACING TIRES

LOWER BEAD

- Follow standard proceedings described in the installation, use and maintenance guide of tire changer.

UPPER BEAD

- Position the tire as described by standard proceedings inside the installation, use and maintenance guide of tire changer;
- Position the roller (8) and the bead pressing tool (4) at the right side of the mounting head (X) in a way that tire upper bead stays at the same level of rim's groove (fig. 13);
- Let the turntable turn until the tire is completely mounted (fig. 21);
- Release HP1.

☛	**If, during operation, the bead pressing tool (4) is not pressed adequately (too much or too few), it is necessary to adjust its height by the screwing the screw as shown in the figure 15.**

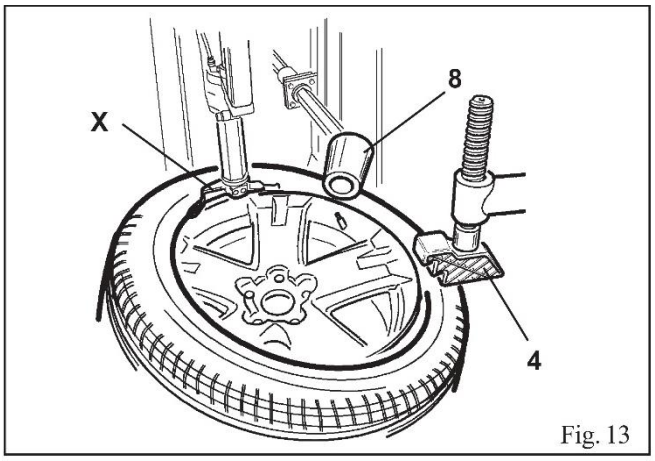

Fig. 13

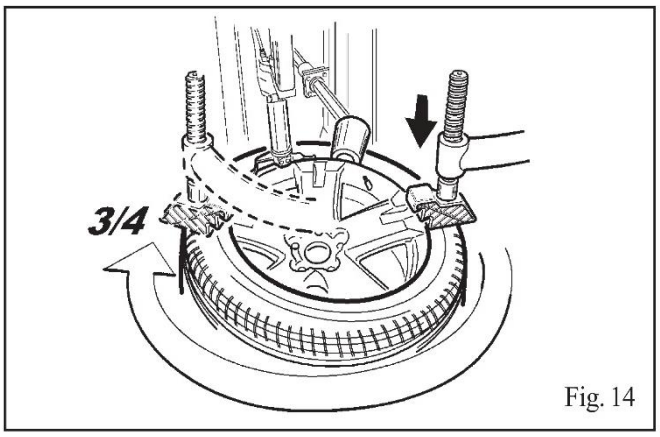

Fig. 14

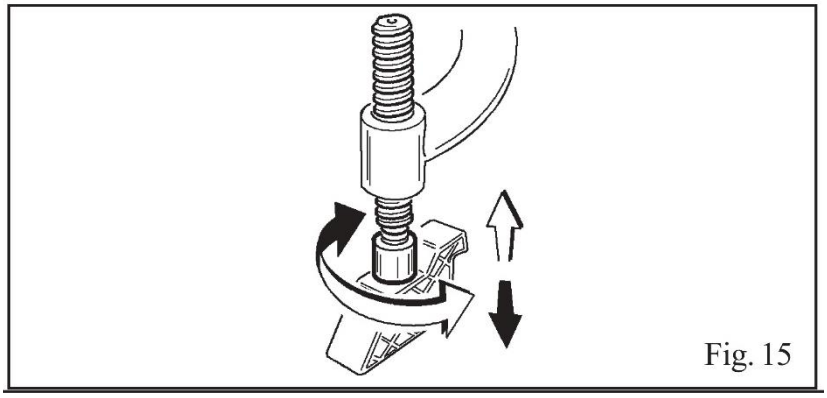
Fig. 15

UNTERE WULST

- Befolgen Sie die Standardprozedur für das Entfernen des Reifens und benutzen Sie die Wulsthebescheibe, um den Reifen auf der gleichen Höhe wie die Nut der Felge zu halten (Abb. 12). Dies wird helfen, die Positionierung der Wulst auf dem Montagewerkzeug durch das Anheben der Wulst zu erleichtern (Abb. 13).

MONTAGE VON REIFEN MIT EXTRANIEDRIGEM PROFIL UND VON RENNREIFEN

UNTERE WULST

- Befolgen Sie die Standardprozedur, die im Benutzungs- und Wartungshandbuch der Reifenwechselmaschine beschrieben ist.

OBERE WULST

- Positionieren Sie den Reifen, wie in der Standardprozedur im Benutzungs- und Wartungshandbuch ihrer Reifenwechselmaschine beschrieben ist.
- Positionieren Sie die Walze (8) und das Wulstabdrückwerkzeug (4) auf der rechten Seite des Montagekopfes (X) in der Art, dass die obere Wulst des Reifens auf Höhe der Nut der Felge bleibt (Abb. 13).
- Drehen Sie de Drehscheibe so lange, bis der Reifen komplett montiert ist (Abb. 21).
- Lösen Sie den Hilfsarm.

☛	**Wenn während des Betriebs das Wulstabdrückwerkzeug nicht korrekt angedrückt wird (zu stark oder zu schwach), dann muss dessen Höhe durch Drehen der Schrauben, wie in Abbildung 15 gezeigt, angepasst werden).**

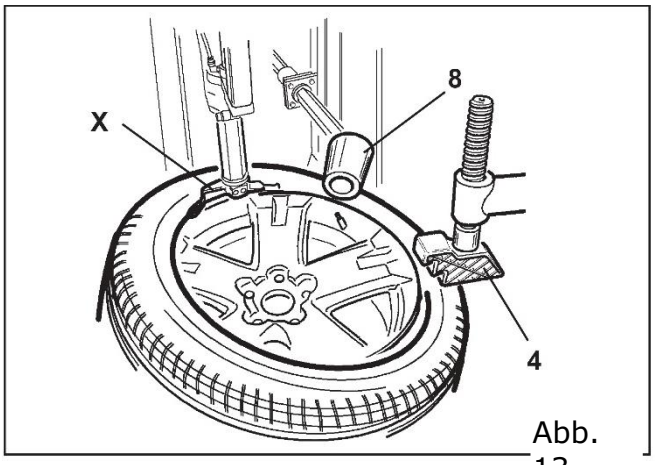

Abb. 13

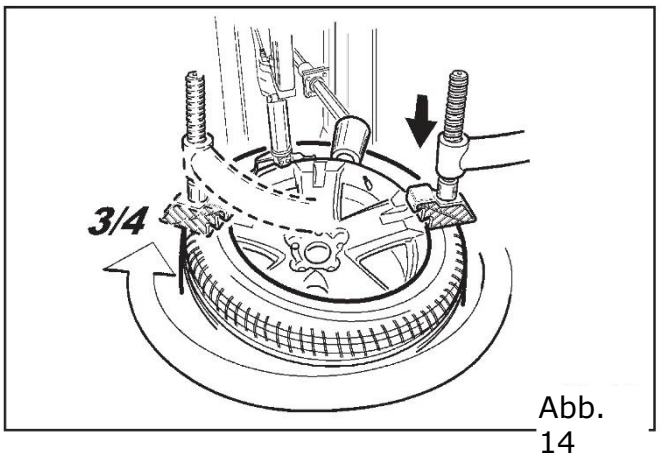

Abb. 14

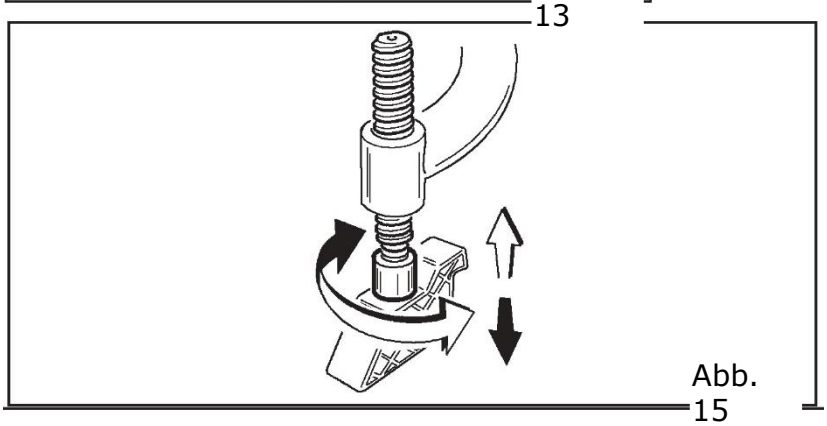
Abb. 15

- BETRIEBSANWEISUNG-

1. Anwendungsbereich	
Diese Betriebsanweisung gilt für das Arbeiten mit Hebebühnen.	
2. Gfahren für Mensch und Umwelt	
	• Absturz-, Quetsch- und Schergefahr für Personen beim Bewegen der Hebebühne • Gefahren durch Abstürzen, Herabfallen der Last oder von Gegenständen
3. Schutzmaßnahmen und Verhaltensregeln	
	• Selbständige Bedienung nur, wenn die Person mindestens **18 Jahre*** alt ist, unterweisen, ihre Befähigung nachgewiesen hat und vom Unternehmer beauftragt wurde • Bei Arbeiten mehrerer Personen ist ein Aufsichtsführender zu bestimmen • Nur bestimmungsgemäße Benutzung unter Beachtung der Betriebsanleitung • Die Hebebühne standsicher aufstellen, keine Quetsch- und Scherstellen zur Umgebung • Sicherungen gegen Verkehrsgefahren treffen (z.B. Absperrungen, Sicherungsposten) • Absicherungen treffen, damit weder Personen noch Lasten abstürzen oder herabfallen oder • Lasten nicht verrutschen können • Täglich vor jeder Inbetriebnahme Funktionsprobe durchführen • Hebebühne nicht über die zulässige Belastung beanspruchen • Bei allen Bewegungen der Hebebühne keine anderen Personen gefährden. Sich nicht im Bewegungsbereich der Hebebühne aufhalten • Lastaufnahmemittel nicht betreten, nicht in Schwingungen versetzen, nicht darauf mitfahren, nicht darunter aufhalten, keine Gegenstände davon abwerfen, keine Gegenstände hinauf werfen • Verfahren von personenbesetztem Lastaufnahmemittel ist nur zulässig, wenn die Hebebühne vom Hersteller als Hubarbeitsbühne eingerichtet ist und die speziellen Sicherheitsanforderungen eingehalten werden *Ausgenommen sind Lehrlinge ab 16 Jahren unter Aufsicht des Auszubildenden.
4. Verhalten bei Störungen	
	• Bei erkennbaren Gefährdungen den Betrieb sofort einstellen. Hebebühne gegen Weiterbenutzen sichern • Festgestellte Mängel dem Vorgesetzten melden
5. Verhalten bei Unfällen; Erste Hilfe	
	• Ruhe bewahren • Ersthelfer heranziehen • **Notruf:** _____ • Unfall melden
6. Instandhaltung; Entsorgung	
	• Reparatur nur von hierzu beauftragten fachkundigen Personen oder Fachfirmen

GEWÄHRLEISTUNG

DIESE GEWÄHRLEISTUNG IST AUSDRUCKLICH AUF PERSONEN LIMITIERT, DIE RP-TOOLS PRODUKTE ERWERBEN, UM DIESE WEITERZUVERKAUFEN ODER DIESE IM GEWOHNLICHEN ABLAUF DES BETRIEBES DES KÄUFERS BENUTZEN. Das elektronische Produkt von RP-TOOLS. RP-TOOLS gewährleistet Gewährleistungen gegen Defekte des Materials und der Qualität für ein Jahr (12 Monate) ab der Auslieferung an den Anwender. Diese Gewährleistung gilt nicht bei Teilen, die missbraucht, verändert oder für einen Zweck benutzt wurden, für den sie nicht vorgesehen waren oder die in einer Art und Weise benutzt wurden, die nicht mit der Benutzeranleitungen übereinstimmen. Die alleinige Abhilfemasnahme für jegliche defekte Fahrzeugsinstrumente ist die Reparatur oder der Austausch und RP-TOOLS ist nicht verantwortlich für jegliche daraus folgenden oder zufälligen Beschädigungen. Die finale Feststellung von Defekten wird von RP-TOOLS mittels etablierten Vorgehensweisen durchgeführt. Kein Vertreter, Arbeitnehmer oder Repräsentant der Firma RP-TOOLS hat Befugnis, RP-TOOLS zu einer Bestätigung, Darstellung oder Garantie zu verpflichten, die RP-TOOLS Fahrzeuginstrumente betrifft, außer wie es hierin angegeben ist. Das Rückgaberecht des erworbenen Artikels erlischt indem es vom Kunden Aufgebaut oder Verwendet wurde. Besteht der Kunde auf die Rückgabe des Artikels so werden dem Kunden eine Benutzungs- und Bearbeitungsgebühr sowie Stornogebühr und Retourlieferkosten verrechnet. Diese Kosten sind ausnahmslos vom Kunden im Falle einer Rückgabe zu entrichten.

ERKLÄRUNG

DIE OBENGENANNTE GARANTIE IST ANSTATT EINER JEDEN ANDEREN GARANTIE AUSGEDRÜCKT ODER ANGEDEUTET, DIES BEINHALTET JEGLICHE MÄNGELGEWÄHRLEISTUNG ODER TAUGLICHKEIT EINER SPEZIELLEN ZWECKBESTIMMUNG.

BESTELLINFORMATION

Austauschbare und gewünschte Teile können direkt von Ihrem von RP-TOOLS bevollmächtigten Gerätezusteller bestellt werden. Ihre Bestellung sollte folgende Informationen beinhalten:

1. Anzahl
2. Bauteil-Nummer
3.Beschreibung des Gerätes

KUNDENSERVICE

Wenn Sie Fragen haben, die, die Bedienung des Gerätes betreffen, dann kontaktieren Sie uns bitte:
+43 (0) 4245 / 65 900
E-Mail: verkauf@rp-tools.at
Wenn ihr Gerät Reparaturservice benötigt, senden Sie es bitte mit einer Kopie der Quittung und einer Beschreibung des Problems mit dem geeigneten Formular an den Hersteller zurück.
Bei einschicken des Gerätes wird es gegen einen Festbetrag repariert und Sie müssen die Rückfracht bezahlen.

Schicken Sie das Gerät vorbezahlt an:
RP Handels und Service GmbH
Reklamation & Reparaturabteilung
Bahnhofstrasse 10
9711 Paternion
AUSTRIA